ՆԱԽԱՄՈՒՏՔԻ ՏԱՐՐԵՐԻ ՀԱՏԱԿԱԳԻԾ
Մ1 : 50

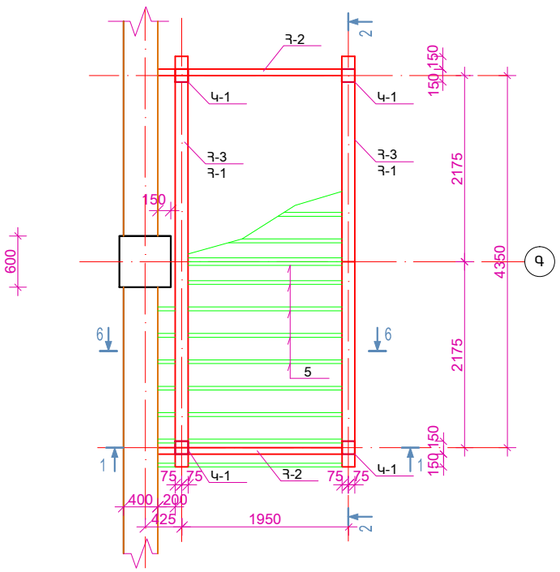

ԿՏՐՎԱԾՔ 2 - 2
Մ 1:50

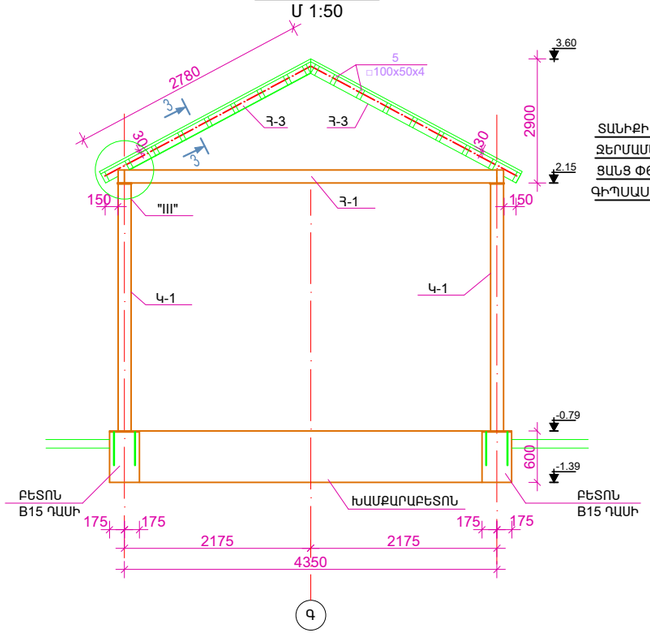

ԿՏՐՎԱԾՔ 3 - 3
Մ 1:20

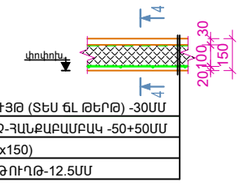

ՏԱՆԻՔԻ ԾԱԾԿՈՒՅԹ (ՏԵՍ ճL ԹԵՐԹ) -30ՄՄ
ՋԵՐՄԱՄԵԿՈՒՍԻՉ-ՀԱՆՔԱԲԱՄԲԱԿ -50+50ՄՄ
ՑԱՆՑ Φ6AIc(150x150)
ԳԻՊՍԱՍՏԿԱՐԱԹՈՒՂԹ-12.5ՄՄ

ԿՏՐՎԱԾՔ 4 - 4
Մ 1:20

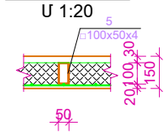

ՀԱՆԳՈՒՅՑ «III»
Մ 1:20

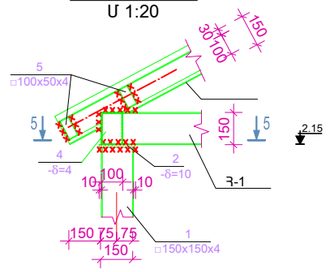

ԿՏՐՎԱԾՔ 1 - 1
Մ 1:50

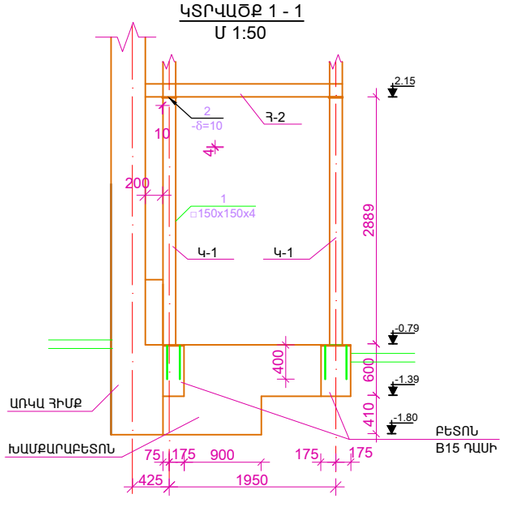

ԿՏՐՎԱԾՔ 6 - 6
Մ 1:20

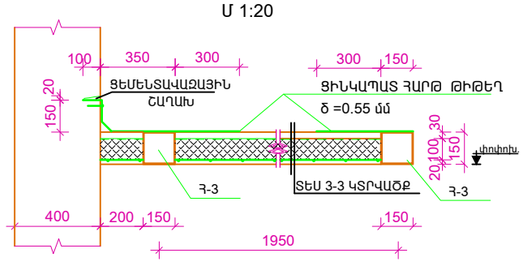

ԿՏՐՎԱԾՔ 5 - 5
Մ 1:20

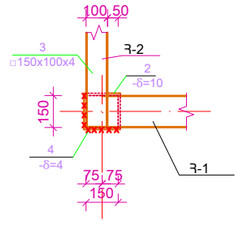

ՄԵՏԱՂԱԿԱՆ ՏԱՐՐԵՐԻ ՄԱՍՆԱԳԻՐ

ԴԻՐՔ	ՆՇԱՆԱԿՈՒՄ	ԱՆՎԱՆՈՒՄ	ՔԱՆ. ՀԱՏ	ՁԱՆԳՎԱԾ 1 ՏԱՐՐԻ ՀԱՄԱՐ կգ	ԱՄԲՈՂՋ ՁԱՆԳՎԱԾԸ կգ	ԾԱՎԱԼ
		ԿԱՆԳՆԱԿ Կ-1(4հատ)				
1	ՊՍՏ 30245-2003	□150x150x4 L=2878	1	51.83	51.83	
2	ՊՍՏ 103-76	-δ=10 170x170	1	2.26	2.26	
		ընդ.			54.10	
		ՀԵԾԱՆ Հ-1(2հատ)				
Հ-1	ՊՍՏ 30245-2003	□150x150x4 L=4300	1	77.44	77.44	
		ՀԵԾԱՆ Հ-2(2հատ)				
3	ՊՍՏ 30245-2003	□150x100x4 L=2300	1	17.17	17.17	
4	ՊՍՏ 103-76	-δ=4 150x150	1	0.70	0.70	
		ընդ.			17.87	
		ՀԵԾԱՆ Հ-3(4հատ)				
Հ-3	ՊՍՏ 30245-2003	□150x150x4 L=2780	1	50.07	50.07	
		ԿԱՎԱՐԱՍԱԾ				
5	ՊՍՏ 30245-2003	□100x50x4 ΣL=38.70 գծ.մ	-	8.59	332.40	
ՑԱՆՑ		Φ6AIc (150x150) S=12.0մմ^2	-	3.10	37.20	
		ՑԻՆԿԱՊԱՏ ՀԱՐԹ ԹԻԹԵՂ δ =0.55 մմ S=6.70մմ^2	մմ			
		ՑԵՄԵՆՏԱՎԱՋԱՅԻՆ ՇԱՂԱԽ				0.02 մ^3

ԾԱՆՈԹՈՒԹՅՈՒՆ

1. ԵՌԱԿՑՈՒՄԸ ԻՐԱԿԱՆԱՑՆԵԼ Ց42Ա ՏԻՊԻ ԷԼԵԿՏՐՈԴՈՎ ԸՍՏ ՊՍՏ 9467-75: ԵՌԱԿՑՄԱՆ ԿԱՐԻ ԲԱՐՁՐՈՒԹՅՈՒՆԸ ԸՆԴՈՒՆԵԼ ԵՌԱԿՑՎՈՂ ՏԱՐՐԵՐԻ ԱՄԵՆԱՓՈՔՐԻ ՀԱՍՏՈՒԹՅԱՆ ՉԱՓԻ ԵՎ ՈՉ ՊԱԿԱՍ 6մմ:
2. ՄԵՏԱՂԱԿԱՆ ՏԱՐՐԵՐԸ ՆԵՐԿԵԼ ԵՐԿՇԵՐՏ ՅՈՒՂԱՆԵՐԿՈՎ

ԳԼԽ. ճԱՐՏ.	Ա.ՅՈՎՀԱՆՆԻՍՅԱՆ			ԿՈՏԱՅՔԻ ՄԱՐԶԻ ԱԲՈՎՅԱՆԻ ԹԻՎ 3 ՄԱՆԿԱՊԱՐՏԵԶԻ ՎԵՐԱԿԱՆԳՈՒՅՄԱՆ ՆԱԽԱԳԾԱՅԻՆ ԱՇԽԱՏԱՆՔՆԵՐԻ ԻՐԱԿԱՆՑՈՒՄ	TPD - 19 (TKQ - 08)		ԿԵ
Ն.Գ.ճ.	Լ.ԱՂԱՋԱՆՅԱՆ				ՓՈՒԼ	ԹԵՐԹ	ԹԵՐԹԵՐ
ԲԱԺԻՆ ՊԵՏ	Լ.ԱՂԱՋԱՆՅԱՆ				Ա	57	57
ԳԼԽ.ՄԱՍՆ.	Կ.ԳՐԻԳՈՐՅԱՆ			ՆԱԽԱՄՈՒՏՔԻ ՏԱՐՐԵՐԻ ՀԱՏԱԿԱԳԻԾ, ՀԱՆԳՈՒՅՑ,ԿՏՐՎԱՅՔՆԵՐ, ՄԱՍՆԱԳԻՐ			